ODELI
CONNECT

ELIZA Noeud + Sensor

Nœud sans fil Casambi
avec détecteur de présence (PIR)

ELIZA Noeud + Sensor
Nœud sans fil Casambi avec détecteur de présence (PIR)

ODELI CONNECT

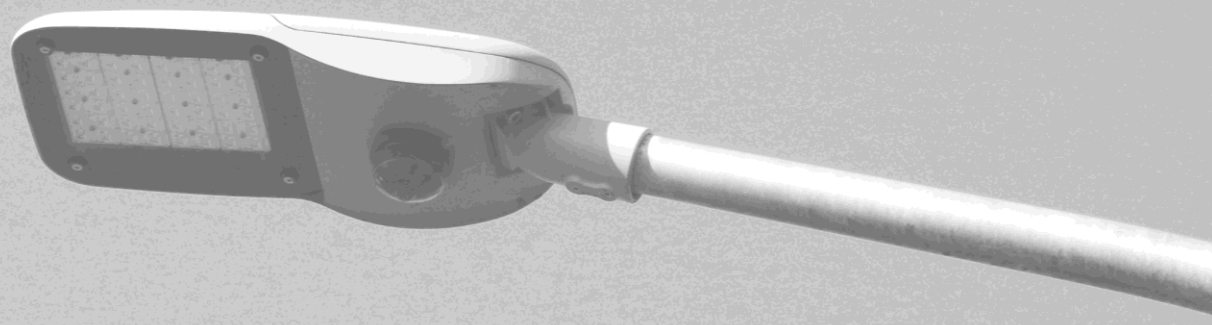

Des fonctionnalités tout-en-un,
un seul équipement :
Détecteur de présence (sensor), contrôle **Dali** DT6 et DT8
(Dimming et Tunable White), **Bluetooth** mesh (Casambi)

Le nœud intelligent tout-en-un

ODELI Connect présente le nœud connecté ELIZA

Dédié à l'éclairage en extérieur, le nœud radio ELIZA combine deux fonctionnalités en un seul appareil : détection de présence grâce au sensor PIR intégré (infrarouge) et gestion de l'éclairage en local ou à distance avec l'application CASAMBI.

Les +
- Communication étendue (longue portée jusqu'à 200m en champ libre)
- Contrôle et gradation DALI – Gestion optimisée de l'éclairage avec variation de l'intensité lumineuse (dimming) et changement de la température de couleur (tunable white)
- Suivi des statuts de l'ensemble des luminaires en temps réel
- Hauteur de montage de 4 à 12m

Flexibilité
- Sans abonnement, sans réseau télécom
- Pilotage et gestion via application Casambi (sans abonnement)
- Compatibilité Zhaga Book 18 et Wago (installation sans outil sur prises de raccordement)
- Compatibilité automates et softwares industriels

Avec l'application CASAMBI
- Pilotage local ou distant
- Regroupement des luminaires par zone
- Programmation horaire et calendaire
- Horloge astronomique (ajustement automatique selon lever et coucher du soleil)

Economies d'énergie

Confort & Sécurité

Facilité d'installation

Fonctionnalités 100% personnalisables

Sans abonnement, sans réseau télécom

MADE IN FRANCE

CASAMBI Garantie 5 ans | CE | IP65 | IK08 | Classe III

ODELI CONNECT

Les avantages de la solution

Adaptabilité
La solution idéale quel que soit le nombre de points lumineux à connecter et quelle que soit l'échelle de votre projet (parking, commune, métropole, département).

Gestion facilitée
Interface ergonomique et intuitive en local ou à distance accessible depuis un smartphone avec l'application Casambi (sans abonnement).

Technologie sans fil
Fiabilité du réseau grâce à la technologie Bluetooth Mesh, en communication étendue (longue portée jusqu'à 200m en champ libre). Indépendante des réseaux de télécommunication, elle fonctionne également en zone blanche.

Installation rapide
Compatibilité avec les luminaires publics LED du marché. Installation sans outillage directement sur connecteur Zhaga Book 18 (montage sur mât sur demande), compatible avec Contrôleur DALI2.

Fonctionnalités
Programmations de scènes avec possibilité de faire varier la gradation (calendrier horaire, intensité, radar de détection). Un éclairage instantané et sécurisant grâce à la détection de présence.
Tous les réglages sont 100% personnalisables et s'adaptent à vos besoins.

Sécurité & Confort
Ajustement fin et progressif de l'intensité des luminaires. Sans effet de flash, pour le confort des usagers et du voisinage.
Répond aux normes EN 13201.

Jusqu'à 70% économies d'énergie
Réglage de la luminosité des zones couvertes selon la fréquentation, la saisonnalité ou le déroulement d'évènements exceptionnels.
Répond aux décrets tertiaires et BACS.

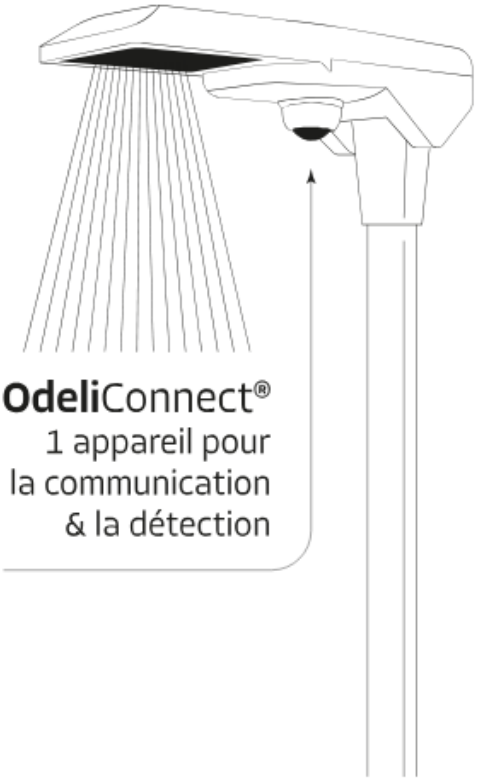

ELIZA Noeud + Sensor
Nœud sans fil Casambi avec détecteur de présence (PIR)

ODELI CONNECT

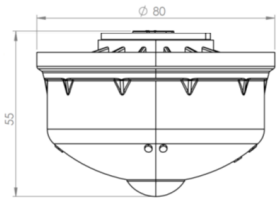

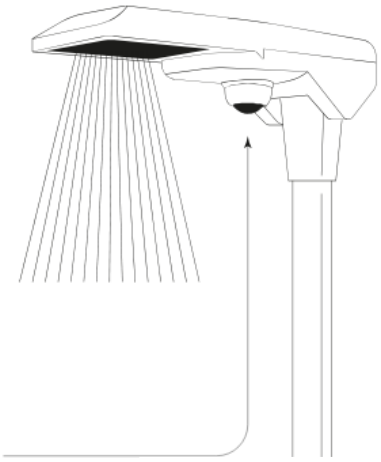

Données techniques

Puissance / Power	20 mW nominale
Alimentation / Voltage	24V DC fourni par une alimentation auxiliaire ou driver D4i
Pilotage Radio / Radio Control	Bluetooth 4.0 or 5.0 - Casambi Radio Mesh 2,4GHz
Pilotage d'éclairage / Light Control	DALI 2 D4i IEC62386 – DALI DT6, DT8, PWM
Plage de Température / Temperature Range	- 40°C / + 85 °C
Plage d'humidité /humidity range	0 / 90%
Matière / Material	Embase PBT / Dôme Polycarbonate
Montage et connecteur / Mounting and connector	Zhaga Book 18
Portée radio / Radio range	80m en champs libre ou 200m en configuration Longue portée
Nœuds max par réseau / Nodes max per network	250 en standard ou 60 en configuration longue portée
Protection (IP - IK - Classe)	IP65 - IK09 - Classe 3
Dimension / Size	D : 80 mm / H : 57 mm
Poids / Weight	0,060kg
Accessoire / Accessory	Joint anti pluie

Fonctionnalités & paramétrages

☑ Options 100% activables / désactivables

Détection de Mouvement / Motion Detection	☑
Programmation Calendaire / Calendar Programming	avec Gateway ou GPS RTC pour synchronisation horaire
Horloge Astronomique / Astronomical Clock	avec Gateway ou GPS RTC pour synchronisation horaire
Mise à jour à Distance / OTAP	☑
Compatible EnOcean / EnOcean Compatible	☑
Commande Smartphone / Smartphone Control	☑
API Supervision	☑
Tunable White	☑

Modernisation Zone Artisanale d'Issoire (63)

ODELI et ODELI Connect sont missionnées afin de moderniser les 26 luminaires Sodium d'éclairage public de la zone Industrielle de ZA Lavaur à Issoire dans le Puy-de-Dôme(63).

ODELI conçoit et fabrique l'éclairage LED, ODELI Connect équipe les luminaires d'un nœud **ELIZA** avec détecteur de présence et contrôle local via smartphone.

Le déploiement de la solution se fait en 3 étapes :

1. Remplacement des anciens luminaires par des Luminaires LED équipés des nœuds de communication sans fil,
2. Paramétrage du réseau de communication
3. Réglage des groupes et des scènes de détection

Le choix ODELI Connect : une gestion efficace et intelligente de l'éclairage public et privé

Limitation de la nuisance lumineuse et réalisation **d'économies d'énergie** : réponse aux décrets tertiaire et BACS et préservation de la biodiversité

☑ Mode veille : réglage de l'intensité lumineuse à 10%

☑ Mode activé : en cas de détection de présence par l'un des nœuds, l'ensemble des luminaires de la rue s'allument avec une intensité de 100% pendant 1 minute

☑ Mode éteint : détection d'une période d'absence de 15 minutes, l'intensité lumineuse baisse à 0%

Augmentation graduelle de la température de couleur en fonction du mode (1800K – 3000K)

ELIZA Noeud + Sensor

Nœud sans fil Casambi
avec détecteur de présence (PIR)

ODELI

294 Rue Albert de Dion
63500 Issoire
Puy-de-Dôme, France
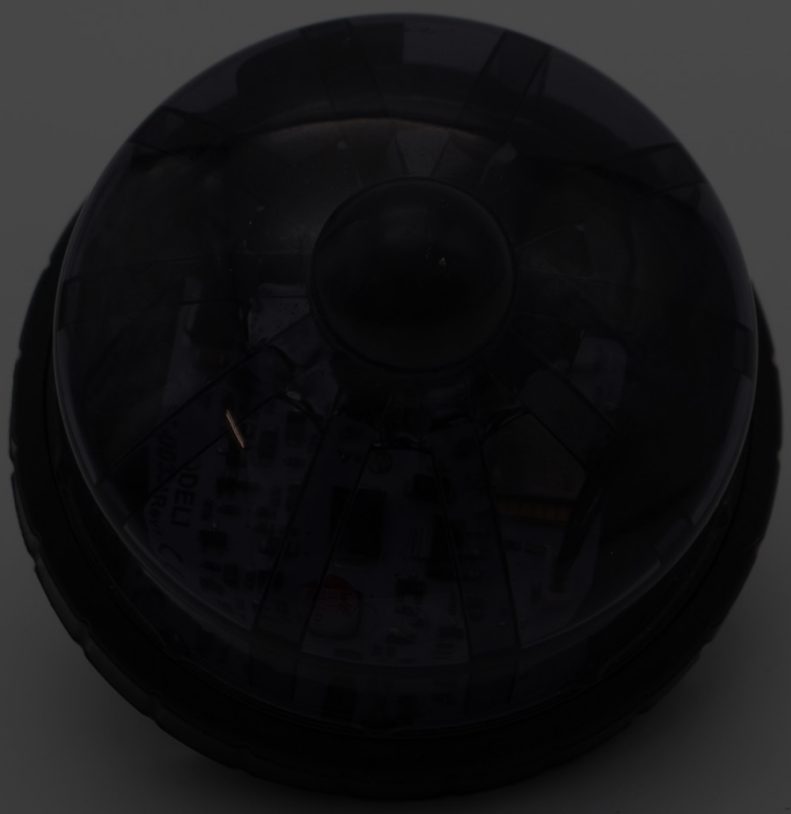
+33 (0)6 82 30 10 50
francois.barbat@odeli.fr
www.odeli.fr